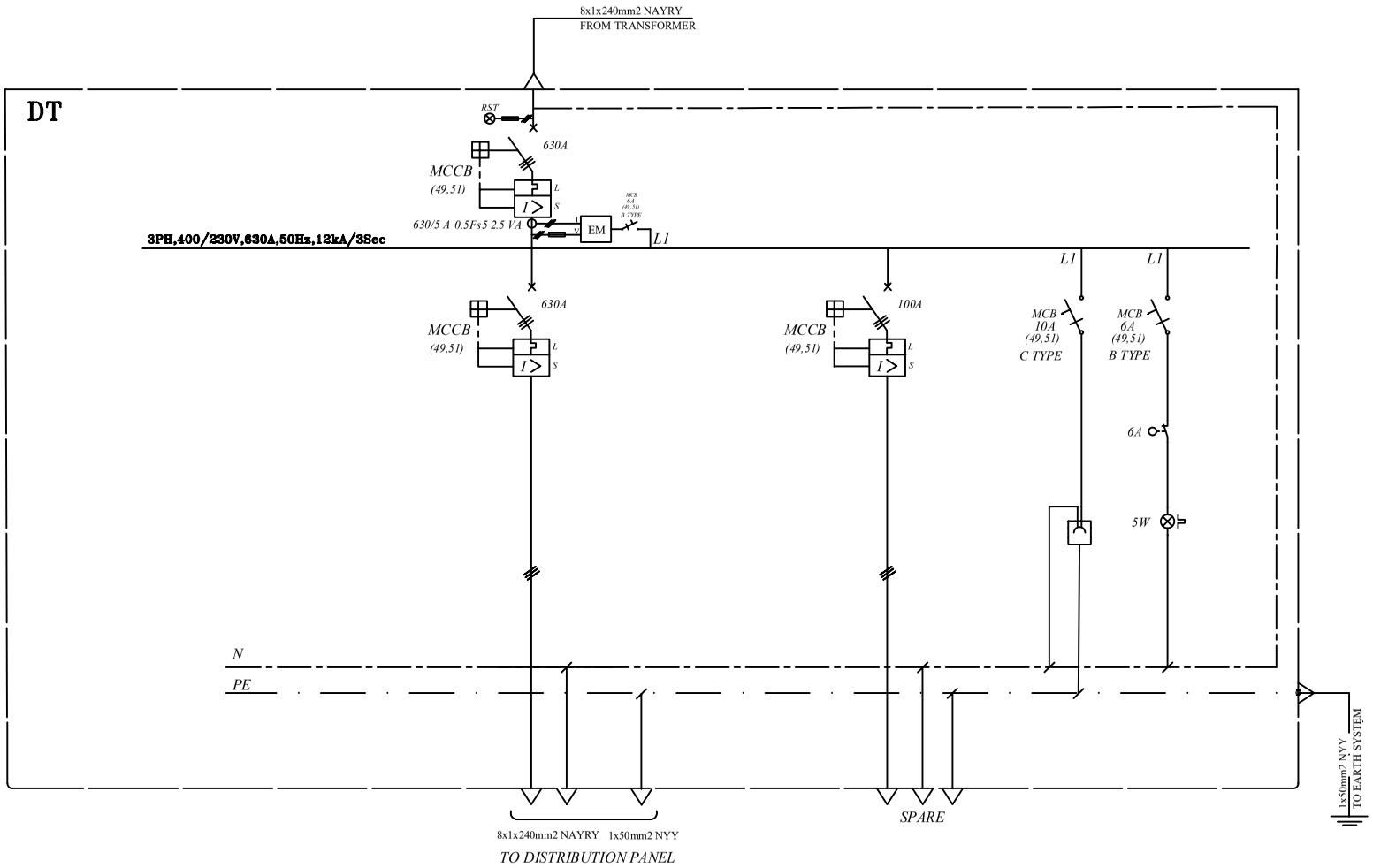

راهنمای نقشه			
	MOLDED CASE CIRCUIT BREAKER, 3 POLE		SINGLE PHASE SOCKET
	MINIATURE CIRCUIT BREAKER, 1 POLE		LED LAMP
	CABLE GLAND		DOOR MICRO SWITCH
EM	DIGITAL ENERGY METER		CYLINDRICAL FUSE
	CURRENT TRANSFORMER		

طراح:	ترسیم:	کنترل:	تصویب:	تاریخ:	ویرایش:
فرزاد کریم زاده	نجمه فخاری	یاسین عباسی	فرزادکریم زاده	۱۴۰۴/۱۰/۰۶	۰۰

کارفرما:
شرکت توسعه آهن و فولاد گل گهر

عنوان پروژه:
ارائه خدمات طراحی مقدماتی و نظارت کارگاه‌ها جهت بهسازاری اصلاح و بهینه سازی شبکه هوایی ۲۰ کیلوولتست تحت‌طرف فوت صنعتی و طراحی سوپرسیستم راهنمایی حفاری و انبارهای شرکت توسعه آهن و فولاد گل گهر

عنوان شیت:
نمایلوی توزیع فشار ضعیف شرایس
۳۱۵ kVA

مشاور:
شرکت مهندسین صنعت شوان
فرداد باشباب

مقیاس:	ابعاد:	واحد:	صفحه:	شماره نقشه:	رشته:
NTS	A3	mm	1/1	MFB_GISD_MAP05-01_00	توزیع نیروی برق